低真空仕様精密電動リニアアクチュエータ：
X-NA-SV1 データシート

- 適合真空度： 10^{-3} Torr
- ストローク：25 及び 50 mm
- 最高送り速度：30 mm/s　最大推力（トルク）：25 N
- 最もコンパクトで精密且つ堅牢なアクチュエータです。
- コントローラ内蔵：他の X シリーズモデルと真空チャンバー内でもデイジーチェーン接続ができます。
- 手動のスライドステージのマイクロメータと交換すれば電動ステージとして使用できます。
- プランジャー先端の超硬ボールチップ（M3 タップ）は取り外せるので、特別仕様ねじ付きチップやフラットチップが装着できます。

X-NA 08 A 25 -SV1

モータサイズ	特注リードネジ	ストローク	オプション
08 = NEMA 08	A = 細目ピッチ	25 = 25mm 50 = 50mm	-SV1 = 低真空仕様：10^{-3} Torr -SV2 = 高真空仕様：10^{-6} Torr

テクノロジーリンク株式会社
TECHNOLOGYLINK,LTD.
〒171-0022 東京都豊島区南池袋 3-18-35
OK ビル 2 階
Tel: 03-5924-6750　Fax:03-5924-6751
E-mail: sales@technology-l.com
URL: http://www.technology-link.jp

概要：

真空システムの基本と、アプリケーションの詳細要件を収集する際には、技術記事「真空用途に設計されたモーションデバイスの考慮事項」を参照してください。

真空対応手動スライドステージの詳細については、真空対応 TSB-V リニアスライドをご参照ください。

Zaber の X-NA-SV1 シリーズデバイスは、低真空対応、コンピューター制御、高推力および高速能力、コンパクトなサイズのモーター駆動ミニチュアリニアアクチュエーターです。 これらは、標準の 24 V または 48 V 電源のみを必要とするスタンドアロンのユニットです。

これらのアクチュエータは、任意のコンピューターの RS-232 ポートまたは USB ポートに接続し、他の Zaber 製品とデイジーチェーン接続できます。 また、デイジーチェーンは電力を共有できるので、複数の X シリーズ製品が単一の電源にて駆動できます。

幅がわずか 20 mm のこれらの小型アクチュエータは、設置スペースが小さなアプリケーションに最適です。 X-NA-SV1 は、真空対応資材で設計されており、アウトガスを最小限に抑え、排気時間を短縮します。 すべての Zaber 製品と同様に、X-NA-SV1 シリーズは「プラグアンドプレイ」で、セットアップと操作が非常に簡単に設計されています。

図面

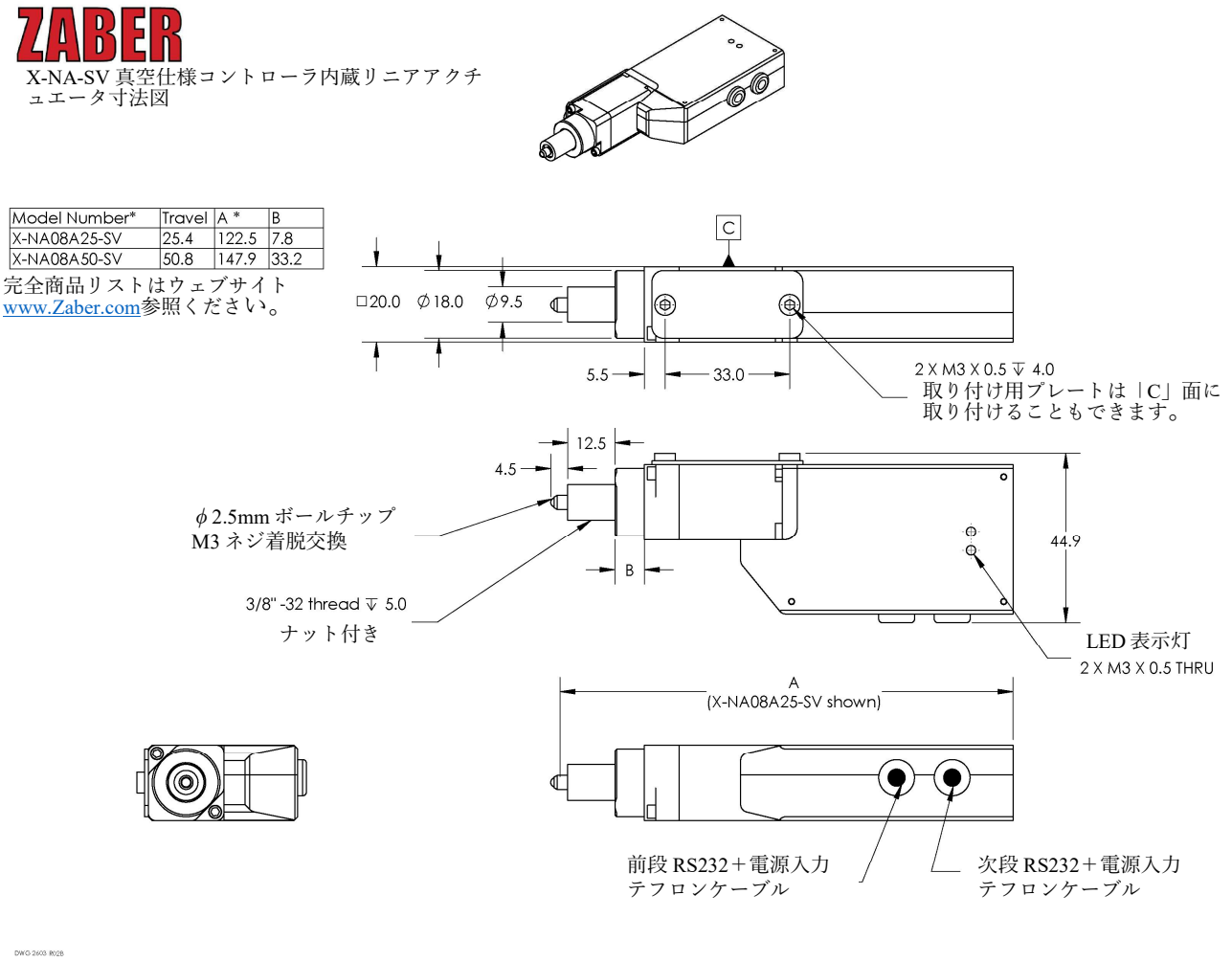

Model Number*	Travel	A *	B
X-NA08A25-SV	25.4	122.5	7.8
X-NA08A50-SV	50.8	147.9	33.2

完全商品リストはウェブサイト www.Zaber.com参照ください。

仕様緒元：

仕様	仕様値	代替値
マイクロステップサイズ (初期値分解能)	0.047625 µm	
組み込みコントローラ	有り（内臓）	
繰り返し精度	< 1 µm	< 0.000039 "
バックラッシュ	< 4 µm	< 0.000157 "
最高速度	30 mm/s	1.181 "/s
最低速度	0.000029 mm/s	0.000001 "/s
速度分解能	0.000029 mm/s	0.000001 "/s
エンコーダタイプ	無し	
最大トルク	25 N	5.6 lb
最大連続トルク	25 N	5.6 lb
通信インターフェース	RS-232	
通信プロトコール	Zaber ASCII (初期設定), Zaber Binary	
最大消費電流	180 mA	
電源電圧	24-48 VDC	
電源プラグ	不要，X-PIB使用	
モータステップ数/回転	200	
モータタイプ	ステッパーモータ (2 相)	
インダクタンス	1.5 mH/相	
初期値分解能	１ステップの1/64	
データケーブル結線	テフロン線フライングリード 4-ピン M8 M/Fコネクタ付	
機械駆動システム	精密級リードネジ	
リミット又はホームセンサー	磁気式ホールセンサー	
駆動軸数	1	
取り付けインターフェース	3/8-32 ナット, 3/8" シャンク, 又は M3 screws	
真空適合度	低真空 (10-3 Torr)	
操作温度範囲	0 to 50 °C	
RoHS 指令対応	適応済み	
CE 指令対応	適応済み	

パーツ番号	可動範囲	精度 (単一方向)	重量
X-NA08A25-SV1	25.4 mm (1.000 ")	40 µm (0.001575 ")	0.156 kg (0.344 lb)
X-NA08A50-SV1	50.8 mm (2.000 ")	55 µm (0.002165 ")	0.176 kg (0.388 lb)

性能チャート

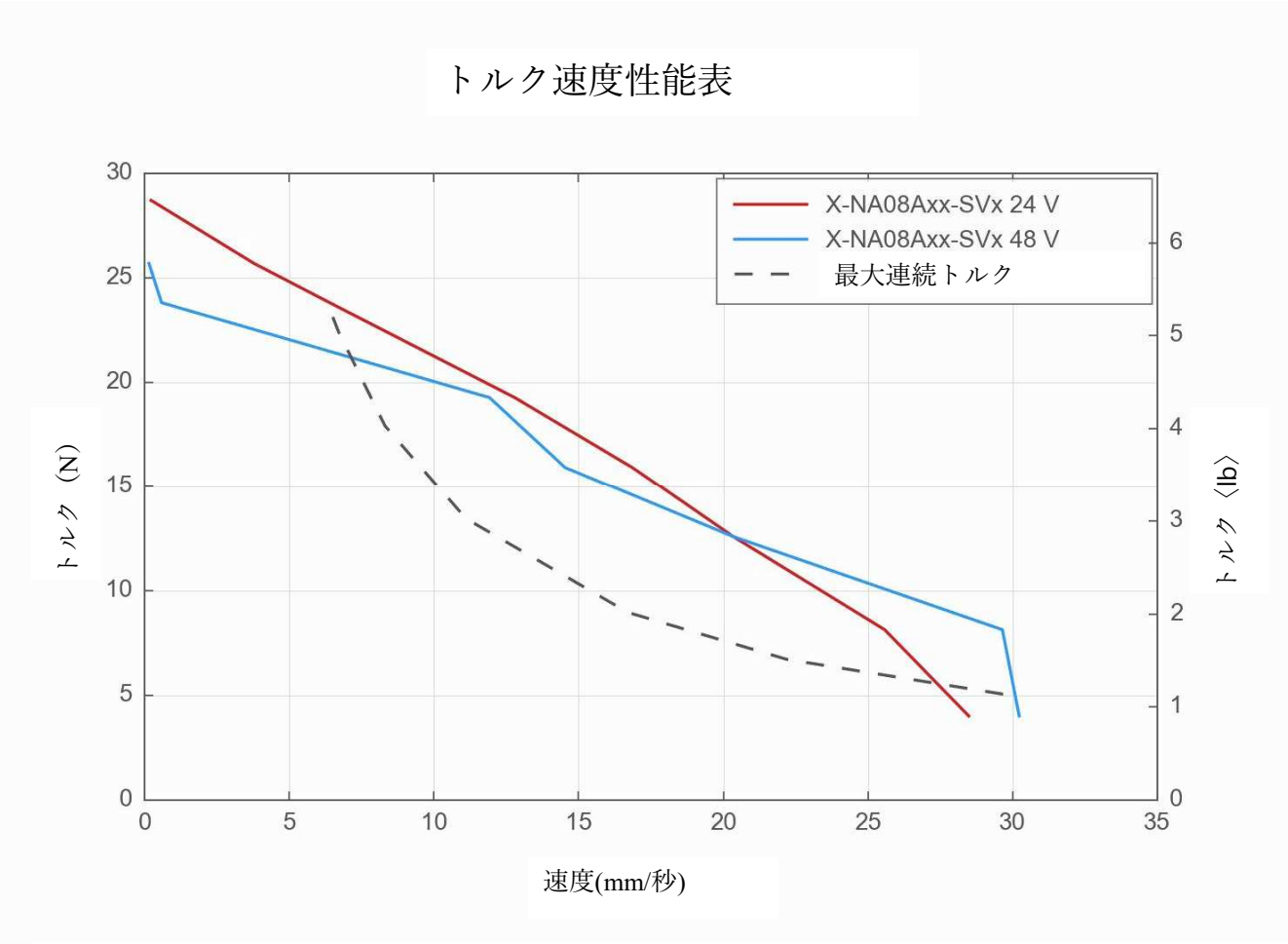

モデル：**X-NA08A25-SV1**
全長（A）：122.5mm
ストレートシャンク（B）：7.8mm
厚さ：20mm
幅（最大幅）：44.9mm
取り付けシャンク：12.5ｍｍシャンクに先端から5ｍｍの所に「3/8”-32 インチネジ」が切ってあります。固定用のナットが付属しています。

モデル：**X-NA08A50-SV1**
全長（A）：147.9mm
ストレートシャンク（B）：33.28mm
厚さ：20mm
幅（最大幅）：44.9mm
取り付けシャンク：12.5ｍｍシャンクに先端から5ｍｍの所に「3/8”-32 インチネジ」が切ってあります。固定用のナットが付属しています。

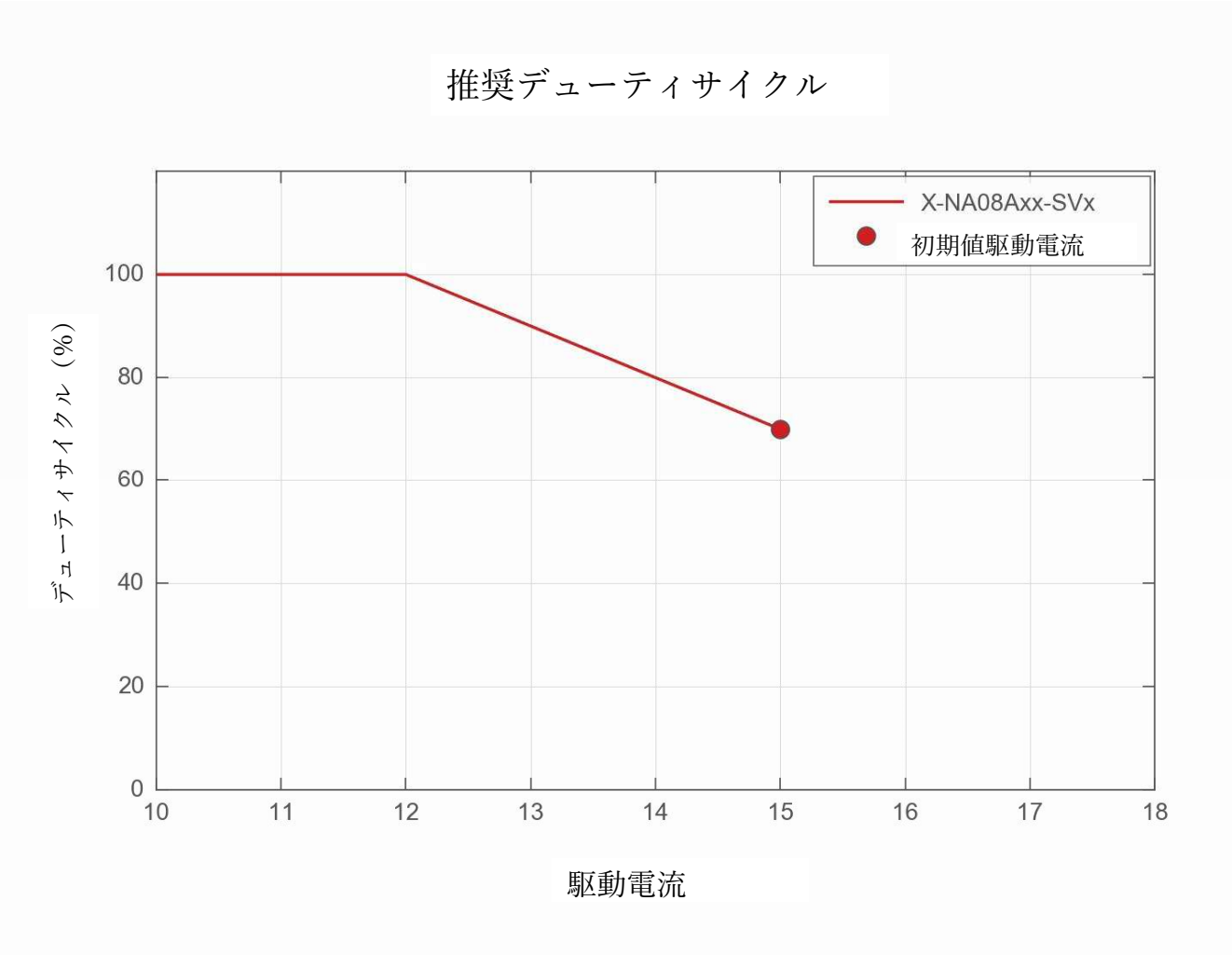

モデル名・画像	概要	モデル・画像	概要
PS14-48V37	電源パック, 直流 48 V、出力 3.75 A 、入力 100-240 VAC,	X-PIB	Ｘシリーズデイジーチェーンへの電源供給ボックス：電源電圧：24-48Ｖ対応
PS13-48V12U	電源パック, 直流 48V、出力 1.25A, 入力 AC 100-240 V AC, 国際汎用プラグ付	X-SDC	Ｘシリーズ製品用Ｍ８メスプラグ付きシリアルアダプターケーブル（２ｍ）
X-DC06	データケーブル, 2.0m,すべての X シリーズデバイスとの接続用	X-USBDC	USB ⇔ RS-232 コンバータ Ｘシリーズへの接続用 M8 メスプラグ付（２ｍ）